EMC屏蔽夹排组，用螺丝钉固定

带或不带应力释放功能组件

使用EMC接地组合时，必须将多根电缆的屏蔽层连接到地电位。它们易于使用，并且可以在狭小的空间内有效接地并释放多达12根电缆的应力。有多种不同的夹体组合，用户最多可配置12个SKL或MSKL屏蔽夹，这些屏蔽夹直接安装在夹体组件的表面，以确保紧密连接。

当使用带有集成应力消除装置的电缆时，可以用扎带固定电缆。 以满足EN 62444的应力消除。

可以安装以下所列的EMC屏蔽夹：

SKL 1.5-3 | SKL 3-6 | SKL 6-8 | SKL 8-11

MSKL 3-12

SKL屏蔽夹成一排安装，MSKL屏蔽夹成交错的双排安装，从而节约了空间的使用。

接地组件很容易通过螺钉固定到安装板上。

规格

材料	屏蔽夹: 弹簧钢，镀锌 咬合脚: 弹簧钢 脚托架: 钢，镀锌
属性	防震
安装形式	用螺钉固定

产品优势

- 电缆屏蔽的最佳接触面积
- 屏蔽接触和应力释放功能分开
- 容易安装和拆卸
- 持续不断地在电缆屏蔽层上施加压力，不需要对压力作出调整
- 防震，无需维护
- 优化的设计可以更加节省使用空间
- 可以设计特殊的排组以符合客户的需求

产品类型和尺寸

RLF (x3)

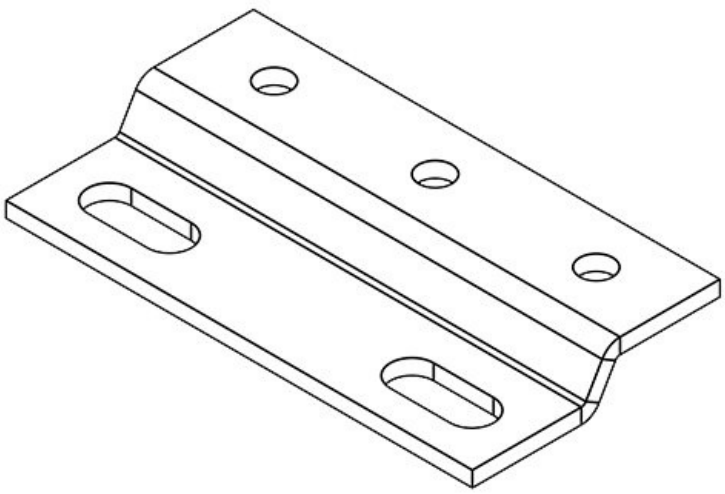

订货号	**36965**	高度	**5,5 mm**
EAN	**4251269305 191**	安装高度	**5,5 mm**
		孔的尺寸	**M4**
包装单位	**1**	螺钉孔的数量	**2**
屏蔽接地端子的数量	**3**	螺钉的直径	**4,2 mm**
电缆的数量	**3**		
长度	**46,2 mm**		
宽度	**24 mm**		

RLF (x4)

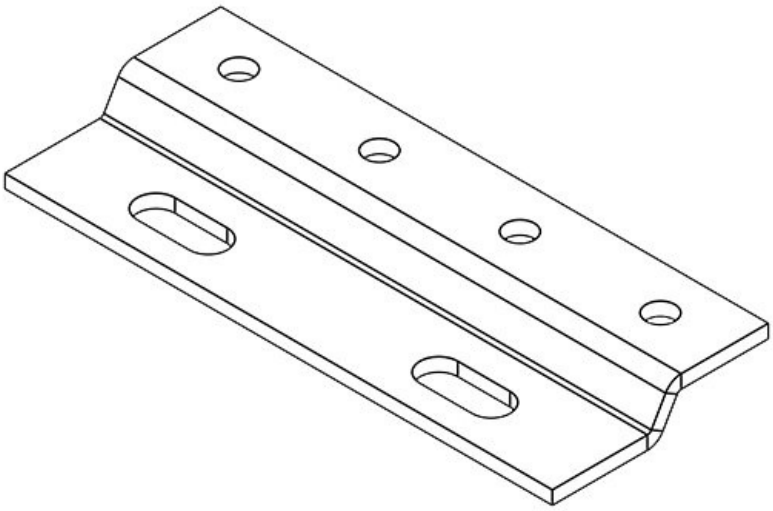

订货号	**36984**	高度	**5,5 mm**
EAN	**4251269305207**	安装高度	**5,5 mm**
		孔的尺寸	**M4**
包装单位	**1**	螺钉孔的数量	**2**
屏蔽接地端子的数量	**4**	螺钉的直径	**4,2 mm**
电缆的数量	**4**		
长度	**60,8 mm**		
宽度	**24 mm**		

RLF (x5)

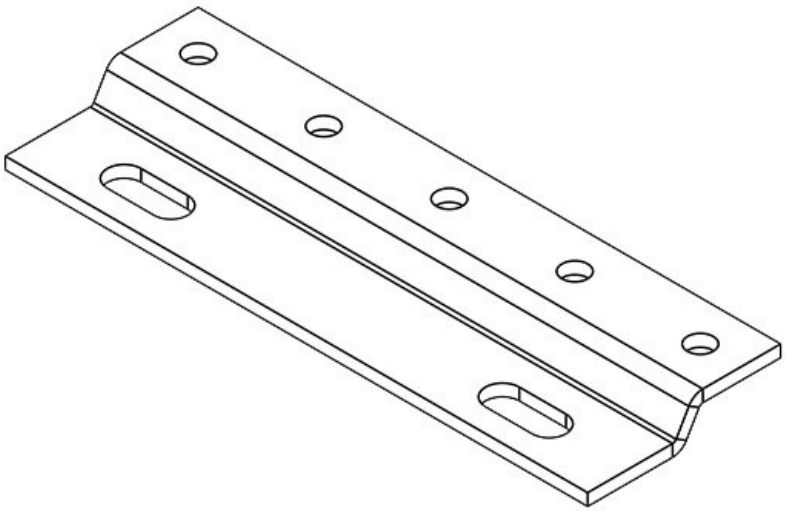

订货号	**36958**	高度	**5,5 mm**
EAN	**4251269305160**	安装高度	**5,5 mm**
		孔的尺寸	**M4**
包装单位	**1**	螺钉孔的数量	**2**
屏蔽接地端子的数量	**5**	螺钉的直径	**4,2 mm**
电缆的数量	**5**		
长度	**72,4 mm**		
宽度	**24 mm**		

RLF (x6)

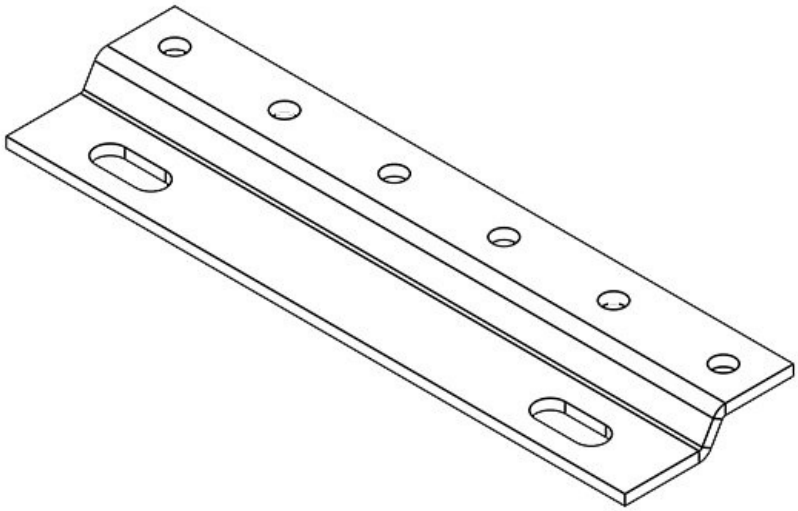

订货号	**36952**	高度	**5,5 mm**
EAN	**4251269305122**	安装高度	**5,5 mm**
		孔的尺寸	**M4**
包装单位	**1**	螺钉孔的数量	**2**
屏蔽接地端子的数量	**6**	螺钉的直径	**4,2 mm**
电缆的数量	**6**		
长度	**88 mm**		
宽度	**24 mm**		

RLF (x7)

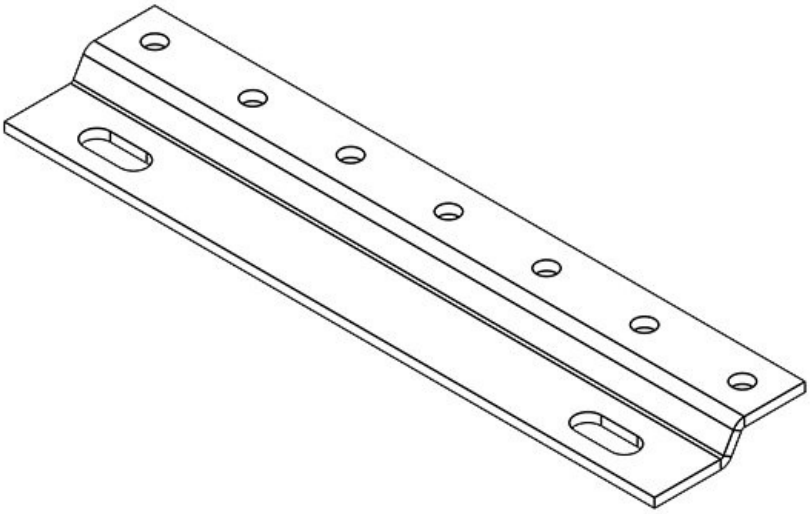

订货号	**36963**	高度	**5,5 mm**
EAN	**4251269305184**	安装高度	**5,5 mm**
		孔的尺寸	**M4**
包装单位	**1**	螺钉孔的数量	**2**
屏蔽接地端子的数量	**7**	螺钉的直径	**4,2 mm**
电缆的数量	**7**		
长度	**103,6 mm**		
宽度	**24 mm**		

RLF (x8)

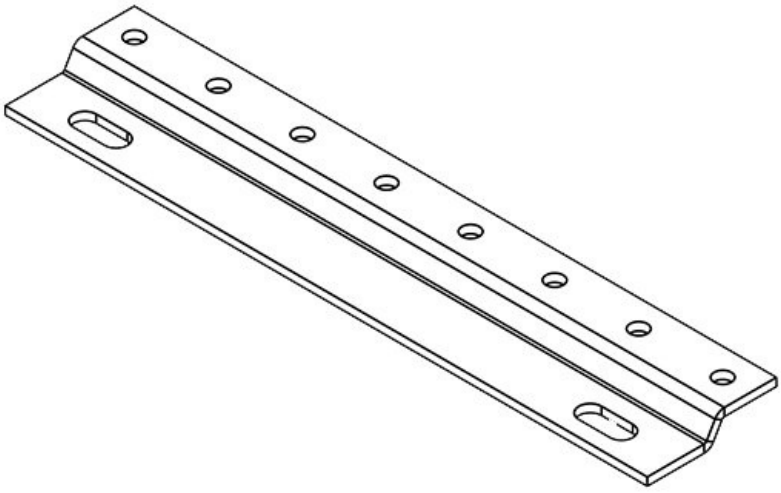

订货号	**36953**	高度	**5,5 mm**
EAN	**4251269305139**	安装高度	**5,5 mm**
		孔的尺寸	**M4**
包装单位	**1**	螺钉孔的数量	**2**
屏蔽接地端子的数量	**8**	螺钉的直径	**4,2 mm**
电缆的数量	**8**		
长度	**119,2 mm**		
宽度	**24 mm**		

RLF (x9)

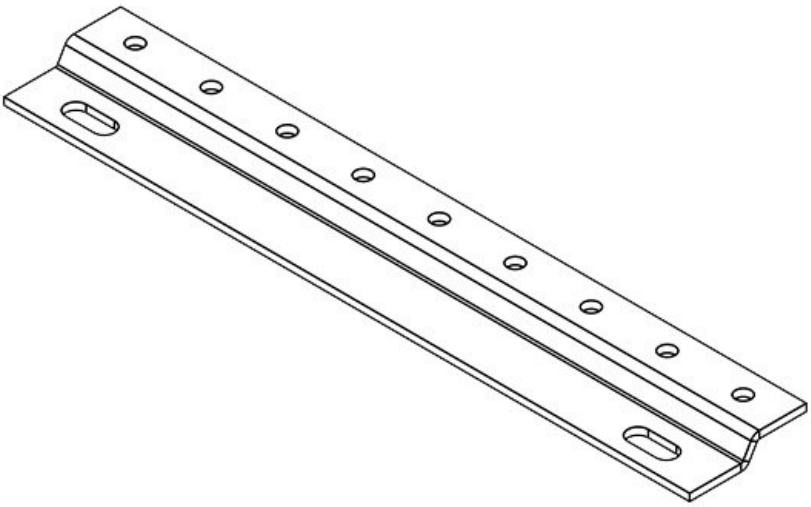

订货号	**36985**	高度	**5,5 mm**
EAN	**4251269305214**	安装高度	**5,5 mm**
		孔的尺寸	**M4**
包装单位	**1**	螺钉孔的数量	**2**
屏蔽接地端子的数量	**9**	螺钉的直径	**4,2 mm**
电缆的数量	**9**		
长度	**140,8 mm**		
宽度	**24 mm**		

RLF (x10)

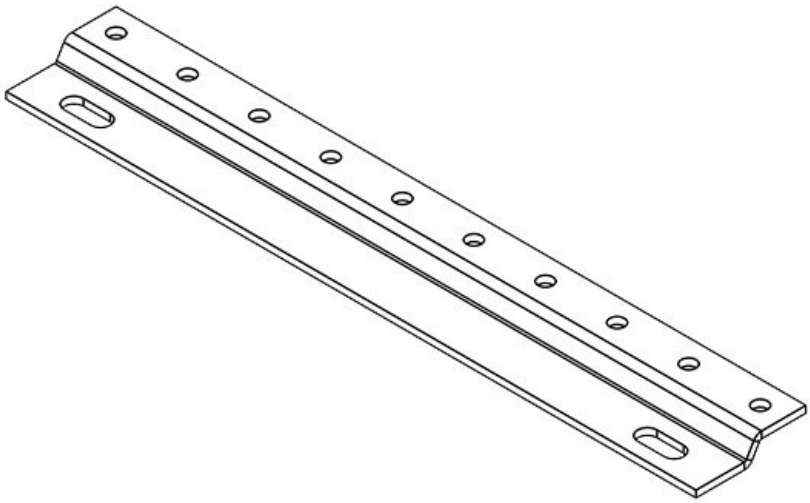

订货号	**36954**	高度	**5,5 mm**
EAN	**4251269305146**	安装高度	**5,5 mm**
		孔的尺寸	**M4**
包装单位	**1**	螺钉孔的数量	**2**
屏蔽接地端子的数量	**10**	螺钉的直径	**4,2 mm**
电缆的数量	**10**		
长度	**150,4 mm**		
宽度	**24 mm**		

RLF (x11)

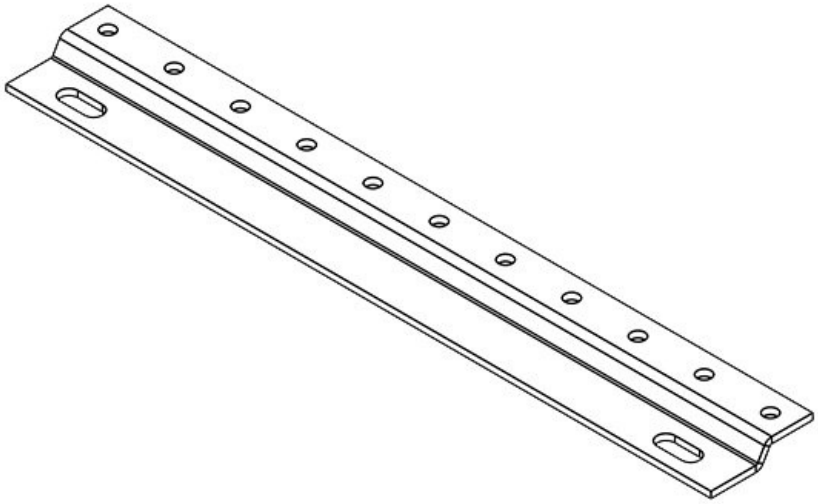

订货号	**36955**	高度	**5,5 mm**
EAN	**4251269305153**	安装高度	**5,5 mm**
		孔的尺寸	**M4**
包装单位	**1**	螺钉孔的数量	**2**
屏蔽接地端子的数量	**11**	螺钉的直径	**4,2 mm**
电缆的数量	**11**		
长度	**166 mm**		
宽度	**24 mm**		

RLF (x12)

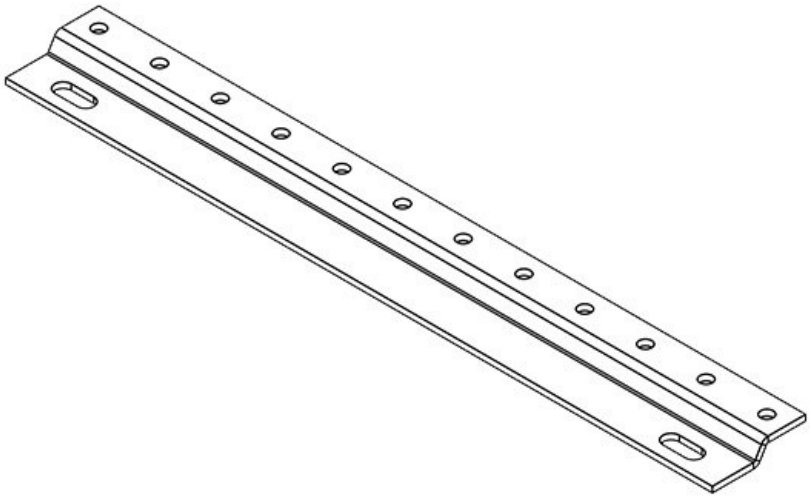

订货号	**36962**	高度	**5,5 mm**
EAN	**4251269305177**	安装高度	**5,5 mm**
		孔的尺寸	**M4**
包装单位	**1**	螺钉孔的数量	**2**
屏蔽接地端子的数量	**12**	螺钉的直径	**4,2 mm**
电缆的数量	**12**		
长度	**181,6 mm**		
宽度	**24 mm**		

RLFZ-M (x2)

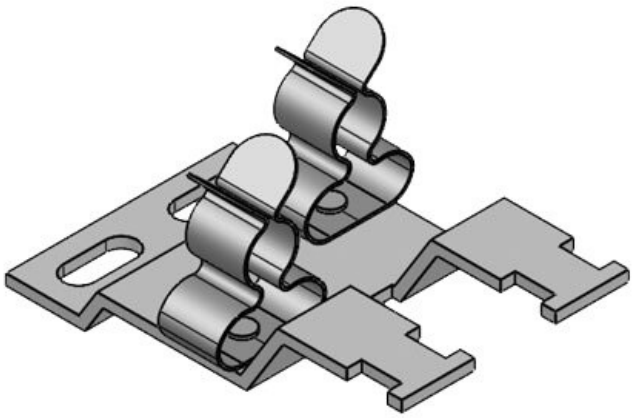

订货号	**38069.002**	孔的尺寸	**M4**
EAN	**4251269322310**	螺钉孔的数量	**2**
		螺钉的直径	**4,2 mm**
包装单位	**1**	张紧力按照 EN 62444标准	**1**
屏蔽接地端子的数量	**2**	电缆的数量	**2**
宽度	**54,1 mm**	长度	**36 mm**
高度	**14,2 mm**		
安装高度	**14,2 mm**		

RLFZ-M (x3)

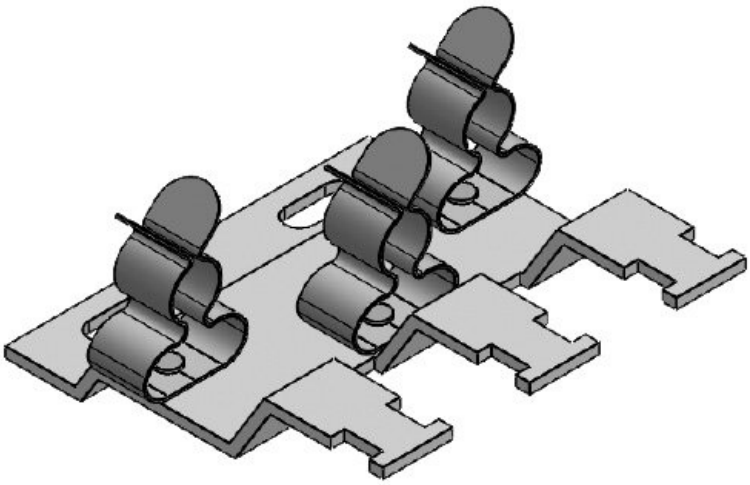

订货号	**38070.002**	孔的尺寸	**M4**
EAN	**4251269318016**	螺钉孔的数量	**2**
		螺钉的直径	**4,2 mm**
包装单位	**1**	张紧力按照 EN 62444标准	**1**
屏蔽接地端子的数量	**3**	电缆的数量	**3**
宽度	**54,1 mm**	长度	**52 mm**
高度	**14,2 mm**		
安装高度	**14,2 mm**		

RLFZ-M (x4)

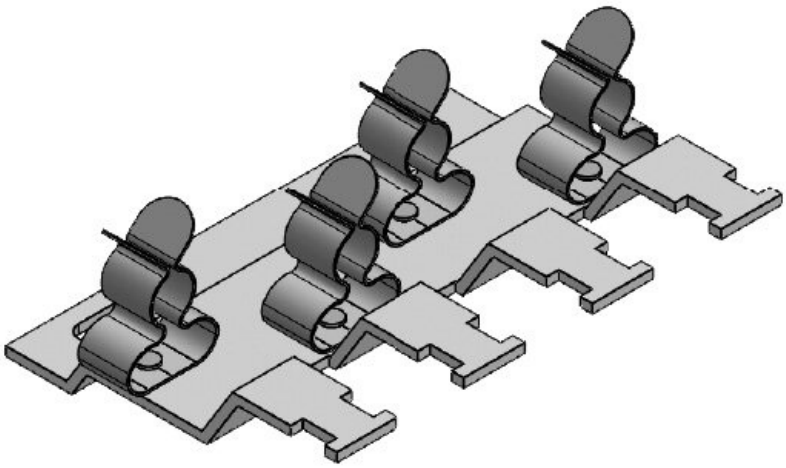

订货号	**38071.002**	孔的尺寸	**M4**
EAN	**4251269318023**	螺钉孔的数量	**2**
		螺钉的直径	**4,2 mm**
包装单位	**1**	张紧力按照 EN 62444标准	**1**
屏蔽接地端子的数量	**4**	电缆的数量	**4**
宽度	**54,1 mm**	长度	**73 mm**
高度	**14,2 mm**		
安装高度	**14,2 mm**		

RLFZ-M (x5)

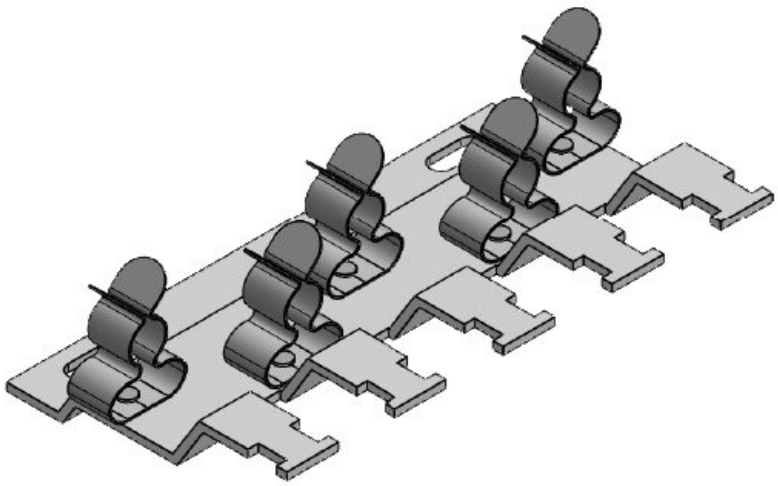

订货号	**38072.002**	孔的尺寸	**M4**
EAN	**4251269318030**	螺钉孔的数量	**2**
		螺钉的直径	**4,2 mm**
包装单位	**1**	张紧力按照 EN 62444标准	**1**
屏蔽接地端子的数量	**5**	电缆的数量	**5**
宽度	**54,1 mm**	长度	**94 mm**
高度	**14,2 mm**		
安装高度	**14,2 mm**		

RLFZ-M (x6)

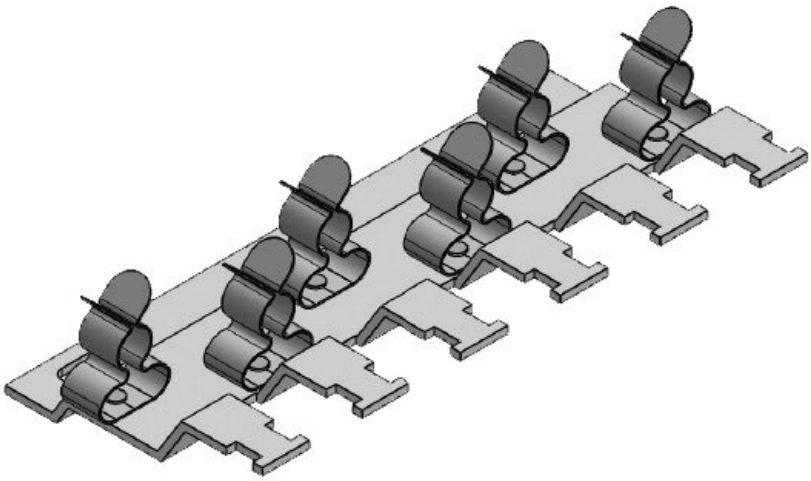

订货号	**38073.002**	孔的尺寸	**M4**
EAN	**4251269318047**	螺钉孔的数量	**2**
		螺钉的直径	**4,2 mm**
包装单位	**1**	张紧力按照 EN 62444标准	**1**
屏蔽接地端子的数量	**6**	电缆的数量	**6**
宽度	**54,1 mm**	长度	**115 mm**
高度	**14,2 mm**		
安装高度	**14,2 mm**		

RLFZ-M (x7)

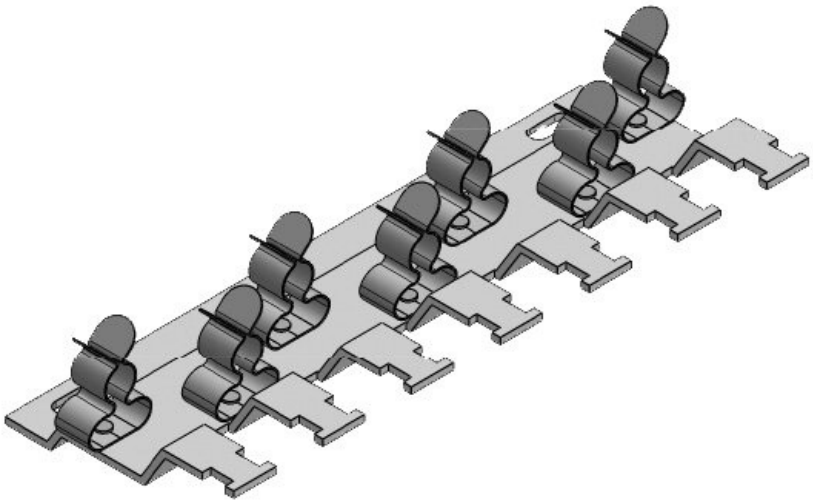

订货号	**38074.002**	孔的尺寸	**M4**
EAN	**4251269318054**	螺钉孔的数量	**2**
		螺钉的直径	**4,2 mm**
包装单位	**1**	张紧力按照 EN 62444标准	**1**
屏蔽接地端子的数量	**7**	电缆的数量	**7**
宽度	**54,1 mm**	长度	**136 mm**
高度	**14,2 mm**		
安装高度	**14,2 mm**		

RLFZ-M (x8)

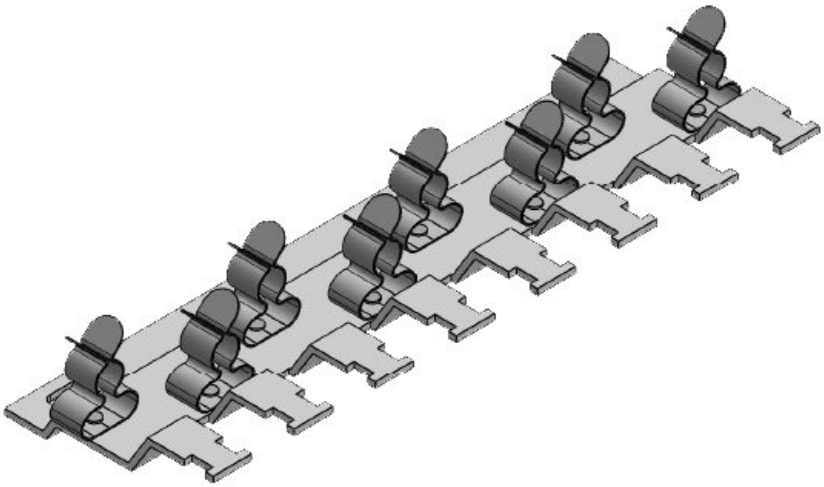

订货号	**38075.002**	孔的尺寸	**M4**
EAN	**4251269318061**	螺钉孔的数量	**2**
		螺钉的直径	**4,2 mm**
包装单位	**1**	张紧力按照 EN 62444标准	**1**
屏蔽接地端子的数量	**8**	电缆的数量	**8**
宽度	**54,1 mm**	长度	**157 mm**
高度	**14,2 mm**		
安装高度	**14,2 mm**		

RLFZ-M (x9)

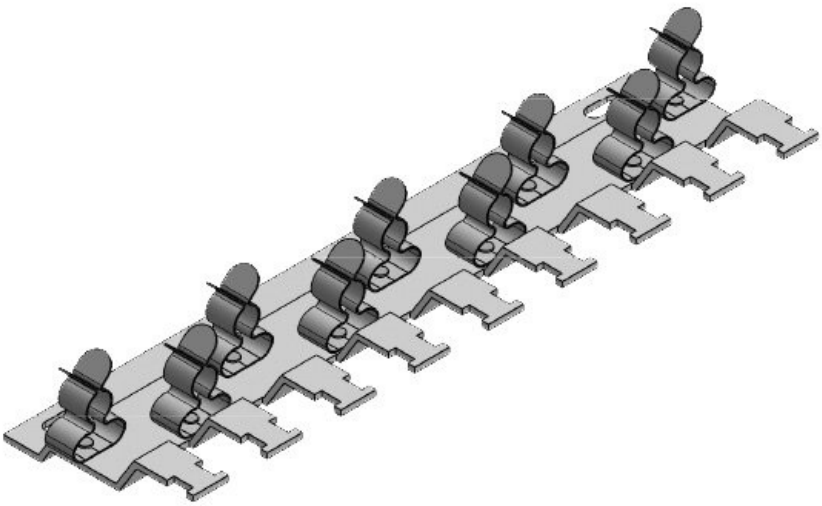

订货号	**38076.002**	孔的尺寸	**M4**
EAN	**4251269318078**	螺钉孔的数量	**2**
		螺钉的直径	**4,2 mm**
包装单位	**1**	张紧力按照 EN 62444标准	**1**
屏蔽接地端子的数量	**9**	电缆的数量	**9**
宽度	**54,1 mm**	长度	**178 mm**
高度	**14,2 mm**		
安装高度	**14,2 mm**		

RLFZ-M (x10)

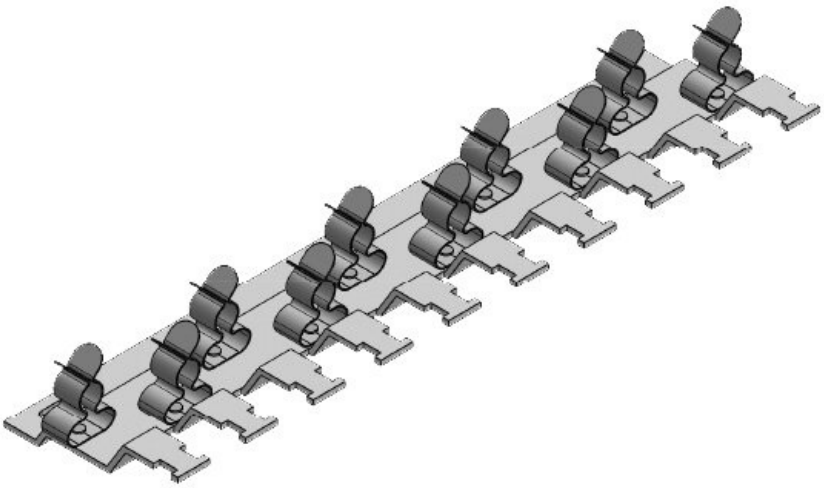

订货号	**38077.002**	孔的尺寸	**M4**
EAN	**4251269318085**	螺钉孔的数量	**2**
		螺钉的直径	**4,2 mm**
包装单位	**1**	张紧力按照 EN 62444标准	**1**
屏蔽接地端子的数量	**10**	电缆的数量	**10**
宽度	**54,1 mm**	长度	**199 mm**
高度	**14,2 mm**		
安装高度	**14,2 mm**		

RLFZ-M (x11)

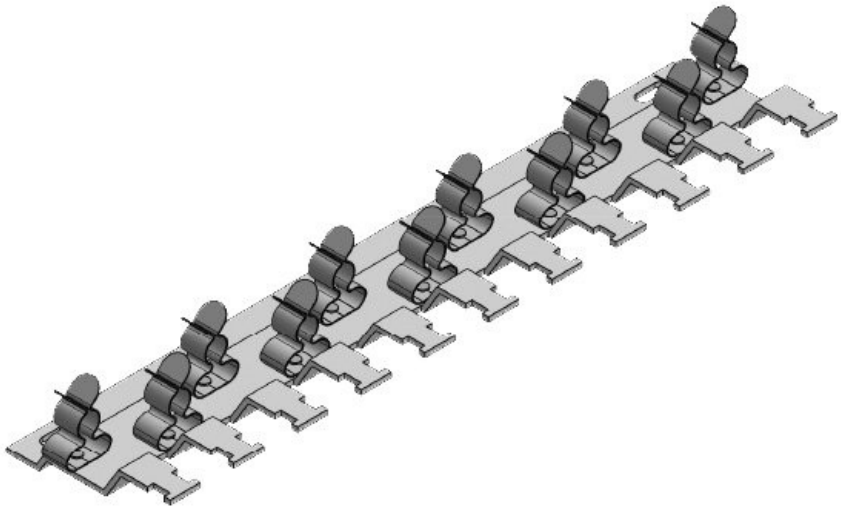

订货号	**38078.002**	孔的尺寸	**M4**
EAN	**4251269318092**	螺钉孔的数量	**2**
		螺钉的直径	**4,2 mm**
包装单位	**1**	张紧力按照 EN 62444标准	**1**
屏蔽接地端子的数量	**11**	电缆的数量	**11**
宽度	**54,1 mm**	长度	**220 mm**
高度	**14,2 mm**		
安装高度	**14,2 mm**		

RLFZ-M (x12)

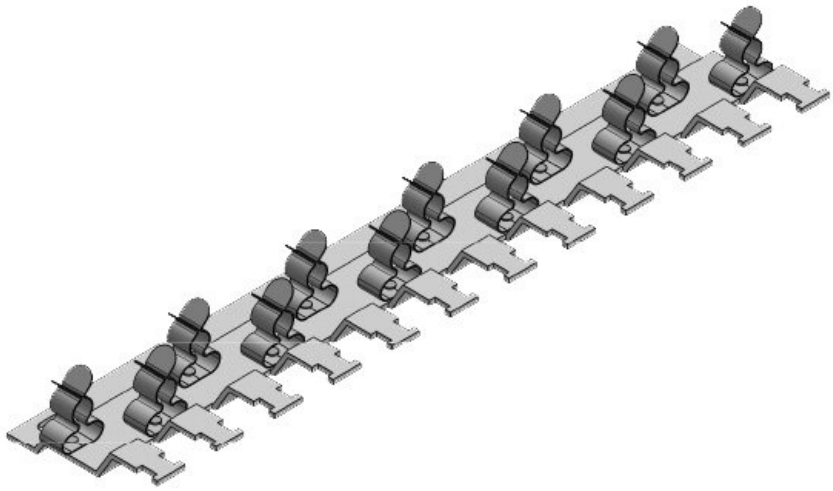

订货号	**38079.002**	孔的尺寸	**M4**
EAN	**4251269318108**	螺钉孔的数量	**2**
		螺钉的直径	**4,2 mm**
包装单位	**1**	张紧力按照 EN 62444标准	**1**
屏蔽接地端子的数量	**12**	电缆的数量	**12**
宽度	**54,1 mm**	长度	**241 mm**
高度	**14,2 mm**		
安装高度	**14,2 mm**		

RLFZ (x3)

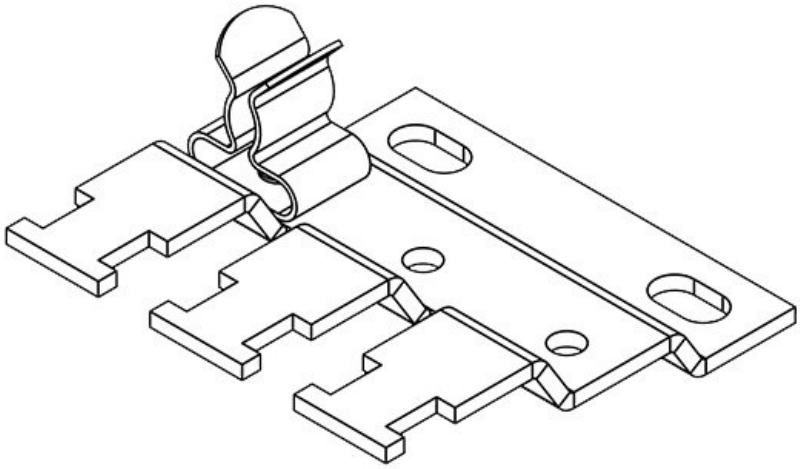

订货号	**38005**	孔的尺寸	**M4**
EAN	**4251269305757**	螺钉孔的数量	**2**
		螺钉的直径	**4,2 mm**
包装单位	**1**	张紧力按照 EN 62444标准	**1**
屏蔽接地端子的数量	**3**	电缆的数量	**3**
宽度	**44,4 mm**	长度	**41,2 mm**
高度	**10,5 mm**		
安装高度	**10,5 mm**		

RLFZ (x4)

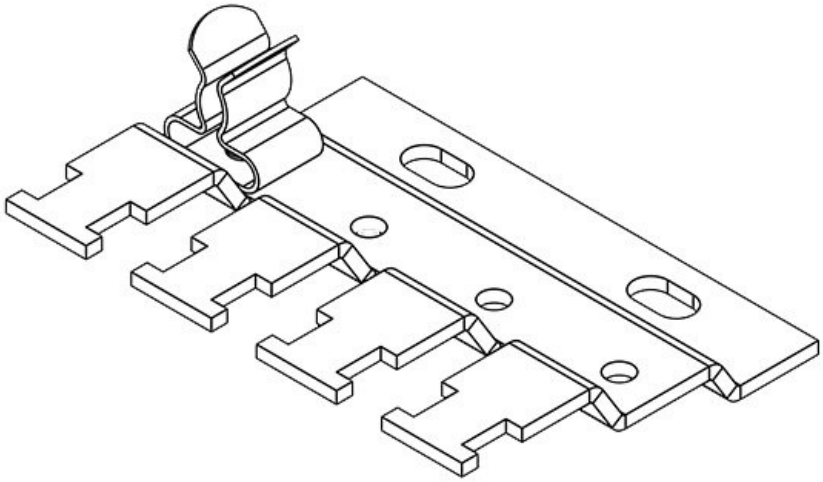

订货号	**38010**	孔的尺寸	**M4**
EAN	**4251269305764**	螺钉孔的数量	**2**
		螺钉的直径	**4,2 mm**
包装单位	**1**	张紧力按照 EN 62444标准	**1**
屏蔽接地端子的数量	**4**	电缆的数量	**4**
宽度	**44,4 mm**	长度	**56,8 mm**
高度	**10,5 mm**		
安装高度	**10,5 mm**		

RLFZ (x5)

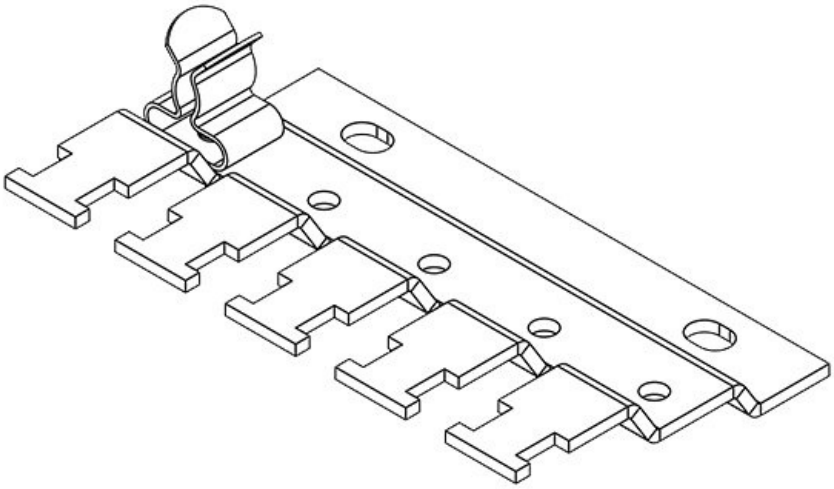

订货号	**38015**	孔的尺寸	**M4**
EAN	**4251269305771**	螺钉孔的数量	**2**
		螺钉的直径	**4,2 mm**
包装单位	**1**	张紧力按照 EN 62444标准	**1**
屏蔽接地端子的数量	**5**	电缆的数量	**5**
宽度	**44,4 mm**	长度	**72,4 mm**
高度	**10,5 mm**		
安装高度	**10,5 mm**		

RLFZ (x6)

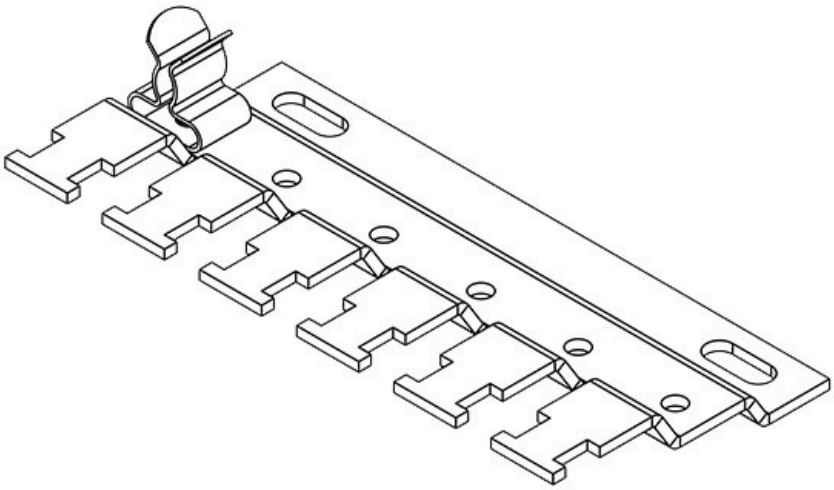

订货号	**38020**	孔的尺寸	**M4**
EAN	**4251269305788**	螺钉孔的数量	**2**
		螺钉的直径	**4,2 mm**
包装单位	**1**	张紧力按照 EN 62444标准	**1**
屏蔽接地端子的数量	**6**	电缆的数量	**6**
宽度	**44,4 mm**	长度	**88 mm**
高度	**10,5 mm**		
安装高度	**10,5 mm**		

RLFZ (x7)

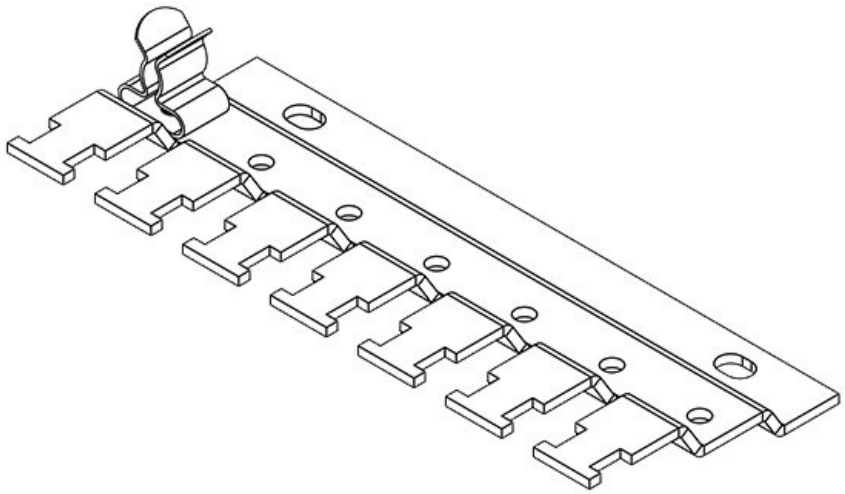

订货号	**38025**	孔的尺寸	**M4**
EAN	**4251269305795**	螺钉孔的数量	**2**
		螺钉的直径	**4,2 mm**
包装单位	**1**	张紧力按照 EN 62444标准	**1**
屏蔽接地端子的数量	**7**	电缆的数量	**7**
宽度	**44,4 mm**	长度	**103,6 mm**
高度	**10,5 mm**		
安装高度	**10,5 mm**		

RLFZ (x8)

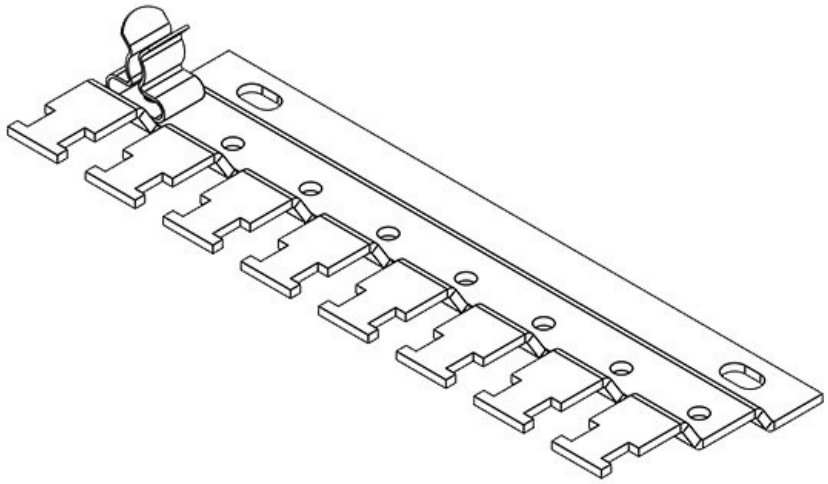

订货号	**38030**	孔的尺寸	**M4**
EAN	**4251269305801**	螺钉孔的数量	**2**
		螺钉的直径	**4,2 mm**
包装单位	**1**	张紧力按照 EN 62444标准	**1**
屏蔽接地端子的数量	**8**	电缆的数量	**8**
宽度	**44,4 mm**	长度	**119,2 mm**
高度	**10,5 mm**		
安装高度	**10,5 mm**		

RLFZ (x9)

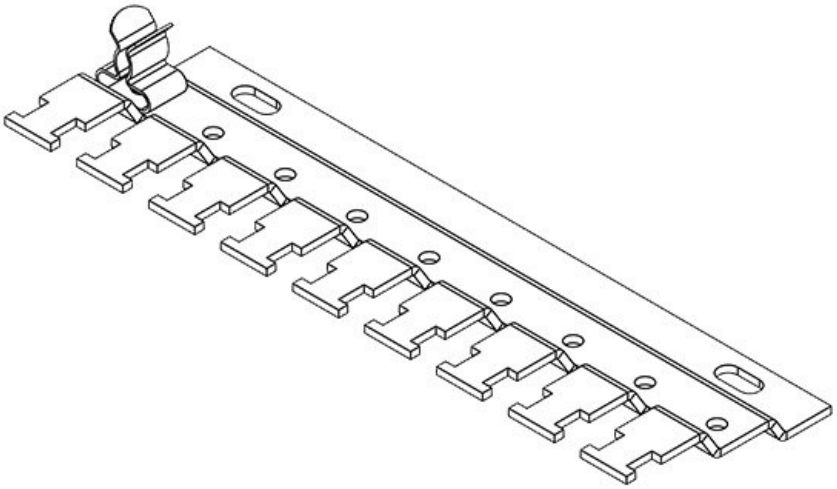

订货号	**38035**	孔的尺寸	**M4**
EAN	**4251269305818**	螺钉孔的数量	**2**
		螺钉的直径	**4,2 mm**
包装单位	**1**	张紧力按照 EN 62444标准	**1**
屏蔽接地端子的数量	**9**	电缆的数量	**9**
宽度	**44,4 mm**	长度	**134,8 mm**
高度	**10,5 mm**		
安装高度	**10,5 mm**		

RLFZ (x10)

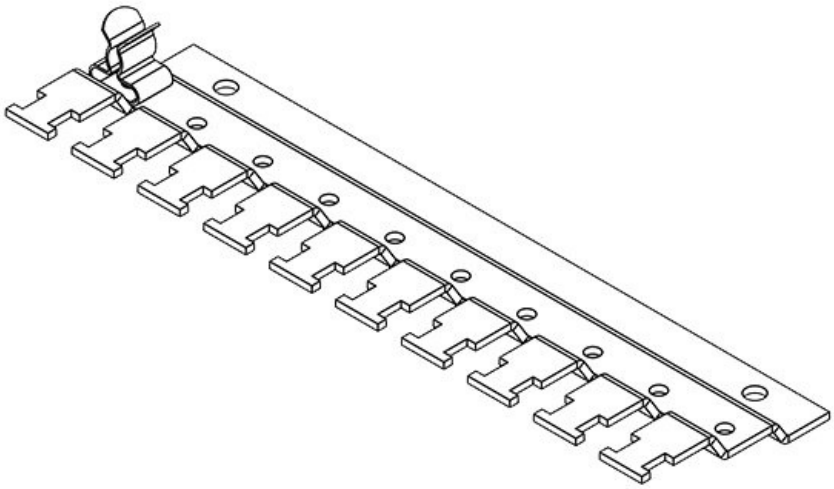

订货号	**38040**	孔的尺寸	**M4**
EAN	**4251269305825**	螺钉孔的数量	**2**
		螺钉的直径	**4,2 mm**
包装单位	**1**	张紧力按照 EN 62444标准	**1**
屏蔽接地端子的数量	**10**	电缆的数量	**10**
宽度	**44,4 mm**	长度	**150,4 mm**
高度	**10,5 mm**		
安装高度	**10,5 mm**		

RLFZ (x11)

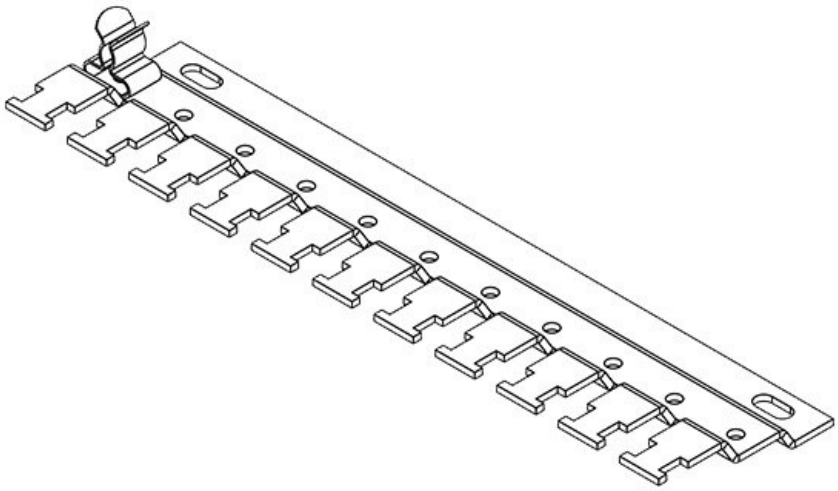

订货号	**38045**	孔的尺寸	**M4**
EAN	**4251269305832**	螺钉孔的数量	**2**
		螺钉的直径	**4,2 mm**
包装单位	**1**	张紧力按照 EN 62444标准	**1**
屏蔽接地端子的数量	**11**	电缆的数量	**11**
宽度	**44,4 mm**	长度	**166 mm**
高度	**10,5 mm**		
安装高度	**10,5 mm**		

RLFZ (x12)

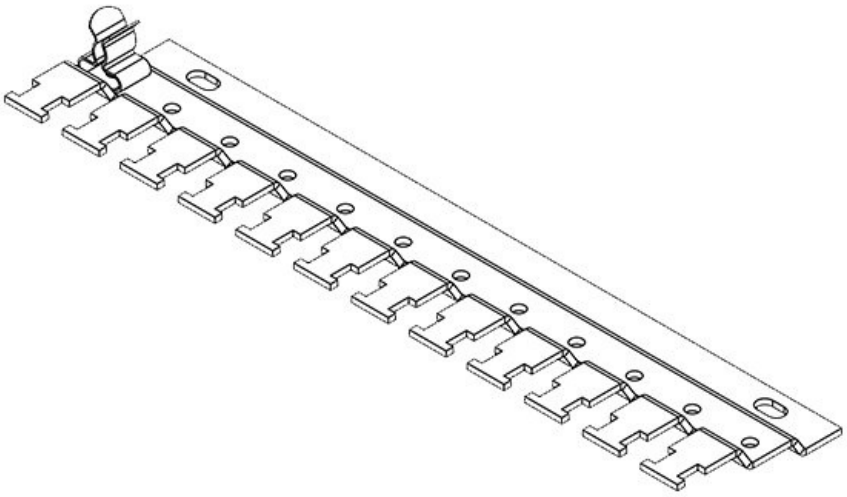

订货号	**38050**	孔的尺寸	**M4**
EAN	**4251269305849**	螺钉孔的数量	**2**
		螺钉的直径	**4,2 mm**
包装单位	**1**	张紧力按照 EN 62444标准	**1**
屏蔽接地端子的数量	**12**	电缆的数量	**12**
宽度	**44,4 mm**	长度	**181,6 mm**
高度	**10,5 mm**		
安装高度	**10,5 mm**		

icotek®
smart cable management